RZUT DACHU

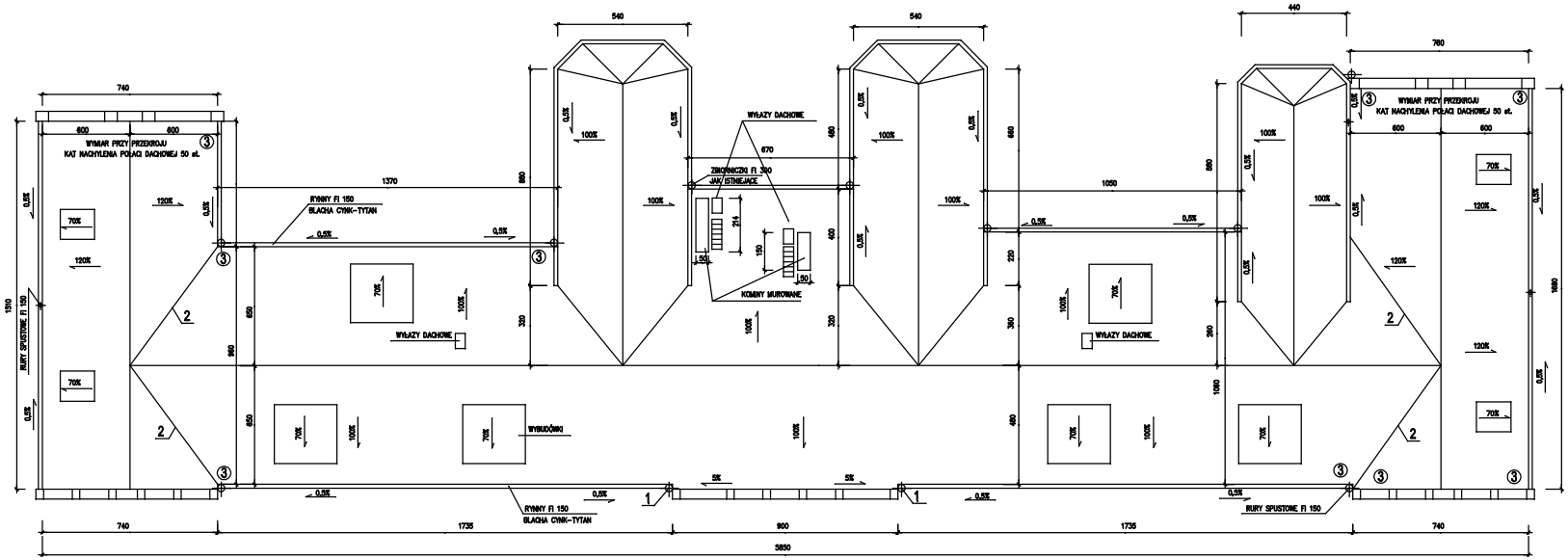

1 – ISTNIEJĄCE ZBIORNICZKI ZLEWONE DO NAPRAWY I PONOWNEGO WBUDOWANIA

2 – KOSZE

3 – KROKIEW DO WZMOCNIENIA
Wzmocnienie krokwi deskami należy wykonać dwustronnie z desek gr. 32 mm.
Deski należy przybijać do krokwi gwoździami 3*70.
Gwoździe należy wbijać zgodnie z PN-81/B-03150.03 pkt. 2.5.
Wzmocnienie krokwi należy wykonać z drewna klasy C24.

– ŁAWA KOMINIARSKA L=120 CM

ZAKŁAD PROJEKTOWANIA I NADZORU BUDOWLANEGO 66-200 Świebodzin , Plac Jana Pawła II, 14/8 tel./fax (06838)24382					
Nazwa i adres obiektu budowlanego: BUDYNEK GŁÓWNY ZESPOŁU SZKÓŁ OGÓŁNOKSZTAŁCĄCYCH				Faza opracowania : Projekt	
Tytuł rys. : RZUT DACHU		Skala : 1:100		Branża : Budowlana	
		Nr uprawnień	Specjalność	Podpis	Data:03.2010r
Projektował:	Janusz Kuchnowowski	130/7922	Arch.Konstr.		Nr rysunku : 2